NÁHRADA OBVODU KONCOVÉHO STUPNĚ STK043, STK041, STK040.

Jedná se o již nedostupné obvody používané ve starších přístrojích značek SHARP, SONY, SCHNEIDER, atd.

POPIS NÁHRADNÍHO MODULU.

Náhradní modul využívá běžně dostupný hybridní obvod který s dostatečnou rezervou pokrývá parametry původního obvodu. Je využit maximální možný počet součstek původního zapojení, nevyžaduje se žádné křížení vývodů nebo jejich úprava a respektují se veškeré požadavky na celkové užitné vlastnosti. Po instalaci náhradního modulu dle dodaného popisu zůstávají zachovány veškeré vlastnosti původního zapojení a není třeba nic nastavovat nebo jinak upravovat. Náhradní modul je osazen obvodem STK 4142 nebo obvodem příbuzným.

POPIS INSTALACE NÁHRADNÍHO MODULU.

Zařízení je odpojeno ze sítě, filtrační kondenzátory je nutno vybít a vadný obvod vyjmout Následně je nutno vyjmout odpor, který je jedním vývodem připojen na pin číslo 4 a 13 (jsou spojeny) původního IC. Běžně se jedná o hodnotu 100 ohm. Dále je nutno změnit hodnotu ELYT kondenzátoru připojeného na pin číslo 4 a 13 původního IC. Kapacita tohoto kondenzátoru je běžně 100M / 25V a je třeba tuto změnit na 10M / 50V (tento je součástí dodávky), polarita zůstává zachována. Nyní zvolíte vhodnou výšku montáže nového IC na chladič a je nutno vyvrtat nové upevňovací otvory, přičemž jak na nových tak na původních otvorech je nutno zahladit otřepy a odstranit zbytky staré silikonové vazelíny. Nově osazený obvod je potřeba podmáznout novou silikonovou vazelínou a není třeba jej elektricky izolovat od chladiče. Po dokončení nutných úprav osaďte modul do desky, jednotlivé piny nekřížit a zachovat pin1 = pin1. Tím je modul připraven k uvedení do provozu

Informativní zapojení obvodů

STK 043

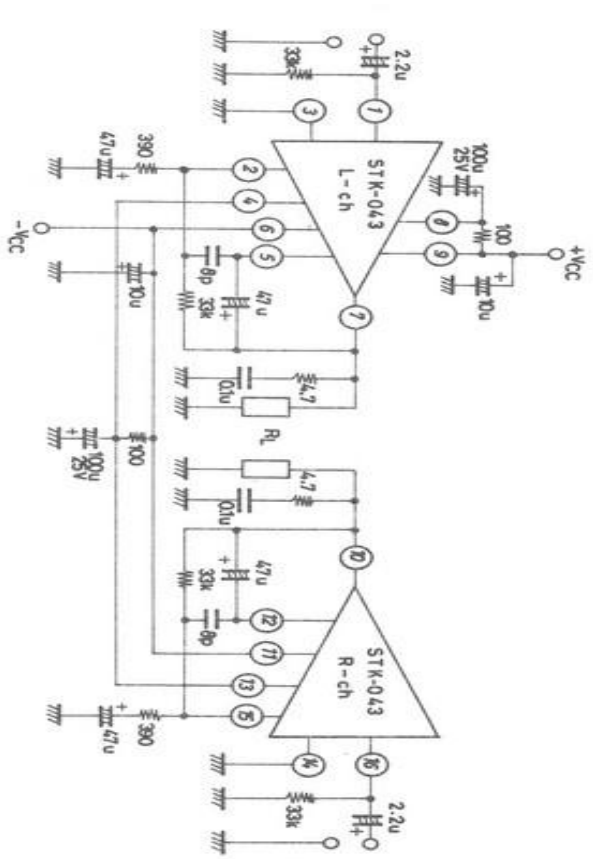

STK4142

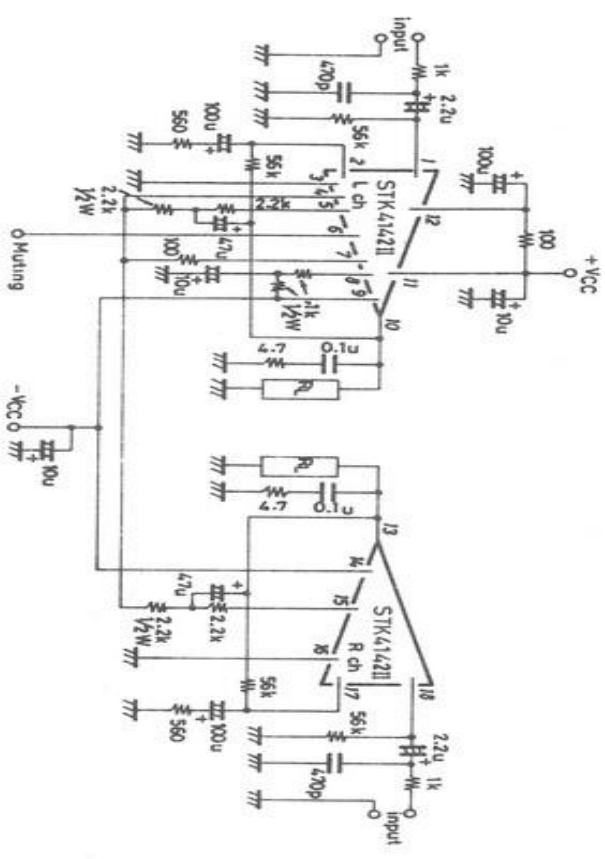

Vyrábí a dodává :
KTS-AME s.r.o., Karla Čapka 60, Hradec Králové 2, 50002. www.ame.cz, sklad@ame.cz